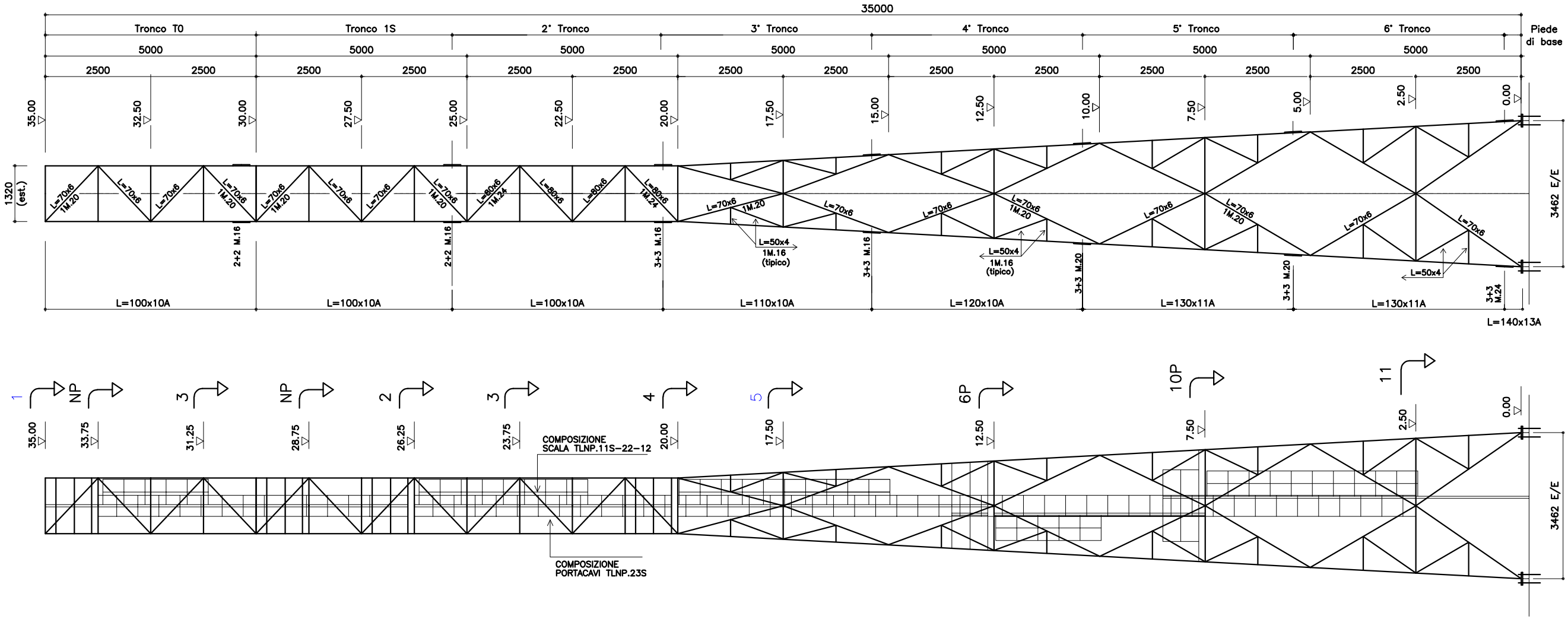

COMPOSIZIONE TORRE		
DISEGNO	DESCRIZIONE	n°
TLNP.30-02S	DIMA	1
TLNP.30-03S	TIRAFONDI	4
TLNP.24	TRONCO T0	1
TLNP.04S	TRONCO 1S	1
TLL3517	2° TRONCO	1
TLL3518	3° TRONCO	1
TLL3519	4° TRONCO	1
TLL3520	5° TRONCO	1
TLL3521	6° TRONCO	1
TLL3524	PIEDE DI BASE	4
TLNP.05	SEZIONE 1	1
TLNP.06	SEZIONE NP	2
TLL3529	SEZIONE 2	1
TLL3530	SEZIONE 3	2
TLL3531	SEZIONE 4	1
TLL3532	SEZIONE 5	1
TLL3533	SEZIONE 6P	1
TLL3537	SEZIONE 10P	1
TLL3555	SEZIONE 11	1
TLNP.07	TERRAZZINO PER SEZ.NP	2
TLL3538	TERRAZZINO PER SEZ.2-2	1
TLL3539	TERRAZZINO PER SEZ.4-4	1
TLL3540	TERRAZZINO PER SEZ.6P-6P	1
TLL3542	TERRAZZINO PER SEZ.10-10	1
TLNP-A	BOTOLA SUPERIORE	4
TLNP-B	BOTOLA INFERIORE	2
TLNP.11S	COMPOSIZIONE SCALA SUPERIORE	1
TLNP.22	COMPOSIZIONE SCALA CENTRALE	1
TLNP.12	COMPOSIZIONE SCALA INFERIORE	1
TLNP.23S	COMPOSIZIONE PORTACAVI	1

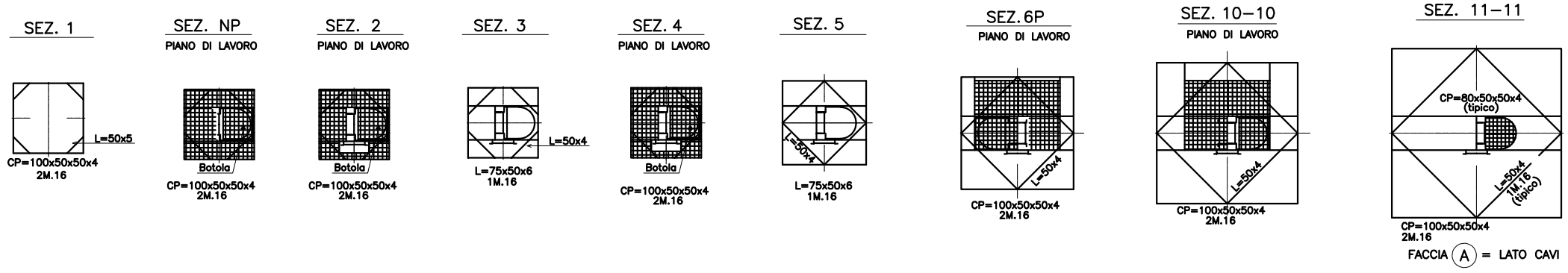

PIASTRE DI BASE

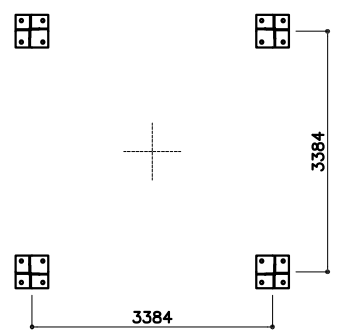

MATERIALI (ZINCATURA EN 1461:2009)	
MONTANTI:	S355JR UNI 10025-2005
DIAGONALI:	S355JR UNI 10025-2005
TRAVERSE:	S235JR UNI 10025-2005
PIASTRE:	S355J0 UNI 10025-2005
TIRAFONDI:	S355J0 UNI 10025-2005

BULLONERIA PER IMPIEGO STRUTTURALE SB

BULLONERIA ZINCATA A CALDO:
- VITE A GAMBO INTERAMENTE FILETTATO ISO 4018:2011 - Cl.8.8 EN 898-1:2013
- DADO UNI EN ISO 4034:2013 - Cl.8 EN 898-2
- RONDELLA PIANA UNI EN ISO 70914:2001
- CONTRODADO "PALNUT" DIN 7967

TIPOLOGIA STRUTTURALE

COSTRUZIONE DI CLASSE EXC2 SECONDO NORMA EN1090-1:

TRATTAMENTO SUPERFICIALE

ZINCATURA PER IMMERSIONE A CALDO SECONDO UNI EN ISO 1461:2009

STUDIO 74
progettazione integrata

opera: TORRE A TRALICCIO TLNP

descrizione: TAVOLA DI ASSIEME TORRE H=35m

data: Dicembre 21 | aggiornamento: - | tavola: TLNP.30-01S